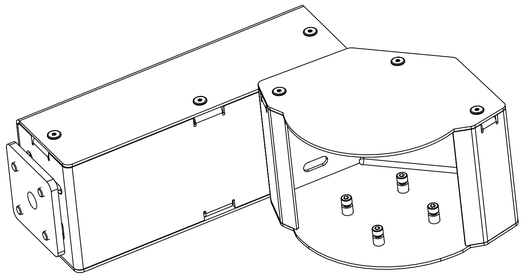

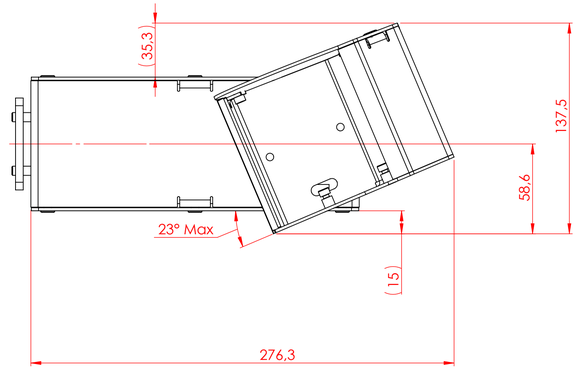
(35,3)
137,5
58,6
23° Max
(15)
276,3

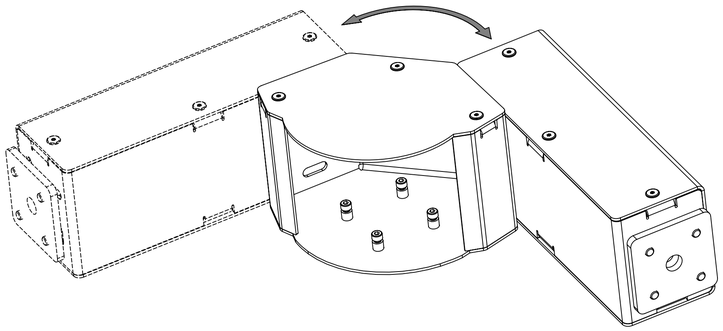

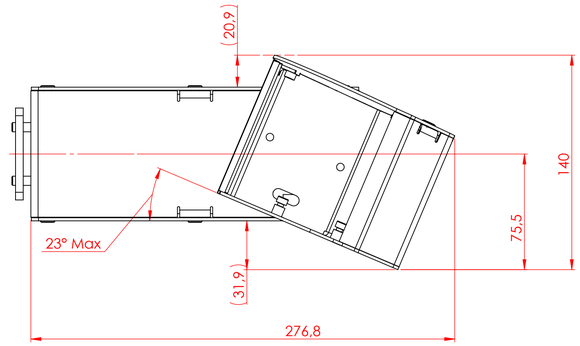
(20,9)
140
75,5
23° Max
(31,9)
276,8

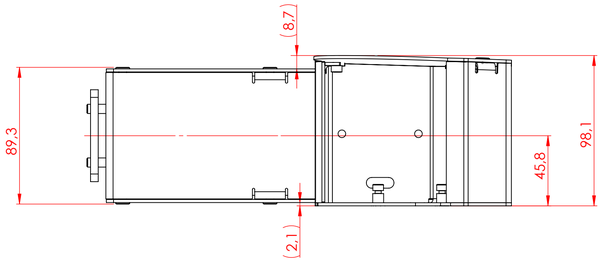
(8,7)
89,3
98,1
45,8
(2,1)

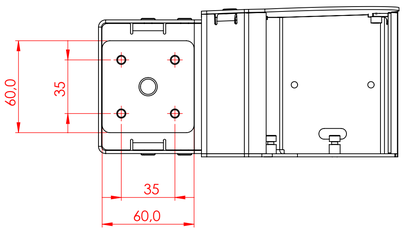
60,0
35
35
60,0

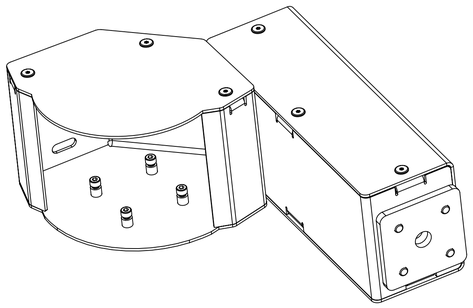

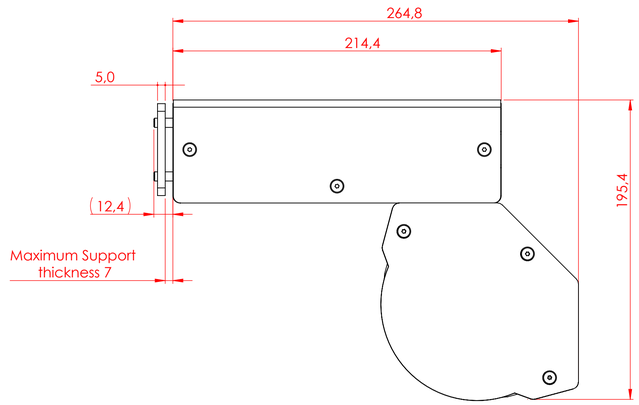
264,8
214,4
5,0
(12,4)
195,4
Maximum Support
thickness 7